Des avertisseurs de pointe



Louder &
Brighter
since 1910.

Auer Signal

Sommaire

p. 2 Nouveaux produits
p. 6 Smart Signaling 50
p. 26 Avertisseurs lumineux
p. 38 Avertisseurs sonores
p. 44 Colonnes lumineuses

CT5QM

Reliez le classique au supérieur



La base de montage rapide CT5QM relie les colonnes lumineuses modulaires classiques CT5 à la gamme Smart Signaling 50, innovante et pérenne. Grâce à la base CT5QM, les utilisateurs peuvent exploiter les deux univers de signalisation sur la même base de montage Smart Signaling 50. Le plan machine, la méthode de montage et le câblage restent inchangés. Il en résulte une flexibilité maximale – aujourd'hui comme demain.



Reliez votre CT5 classique à la gamme Smart Signaling 50



Colonne lumineuse CT5 avec base CT5QM et base de montage rapide SA5QM



Smart Tower 50 avec base de montage rapide SA5QM

VOS AVANTAGES

- Convient à deux systèmes de signalisation différents
- Une seule base de montage pour différentes solutions de signalisation
- Montage M22 rapide et simple par perçage unique
- Aucune modification du plan machine ni du câblage
- Solution pérenne pour les futures mises à niveau de produit
- Effort d'installation réduit

APPLICATIONS TYPIQUES

- Machines avec mises à niveau Smart Signaling en option
- Projets de rétrofit et de modernisation
- Concepts de machines flexibles pour différents marchés cibles
- Applications aux exigences client évolutives
- Systèmes devant basculer entre signalisation classique et Smart Signaling

RÉFÉRENCES DE COMMANDE

Type	Référence	Couleur du boîtier
CT5QM	915710911	Noir

Load Indicator 50

Charges lourdes.

Signalisation claire.

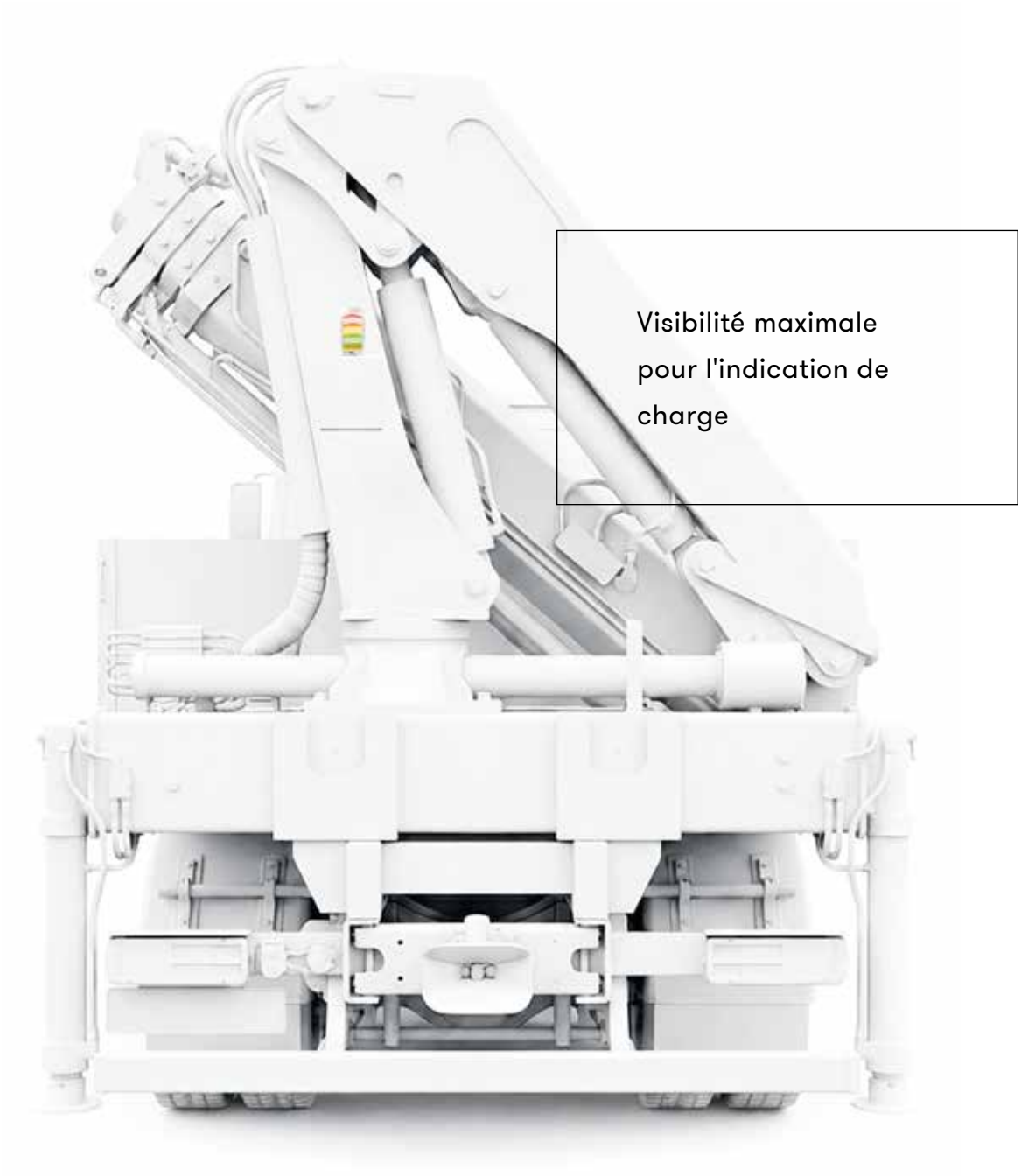

Visibilité maximale pour l'indication de charge

Type 4/4X | CE | IP66 | IP67 | IP69 | IP69K | IK08 | 70°C -40°C

Le Load Indicator LI50 a été spécialement développé comme indicateur d'état pour les grues de levage. Son affichage à segments tricolore, extrêmement lumineux, garantit une signalisation claire et sans équivoque, même en plein soleil. Les nervures internes spéciales de la lentille réduisent les reflets au minimum et assurent une excellente perception du signal. Les segments de couleur fixe en vert, orange et rouge fournissent une information d'état intuitive – même à grande distance. En plus de la lentille claire, nous proposons également en option une version avec lentille teintée noire.

Plus la charge est lourde, plus la signalisation compte.



VOS AVANTAGES

- Luminosité exceptionnelle et excellente visibilité, même en plein soleil
- Indication d'état claire et intuitive grâce à l'affichage à segments tricolore
- Différents modes de signalisation : fixe, clignotant et éclat
- Brillance maximale des couleurs avec une haute efficacité énergétique

APPLICATIONS TYPIQUES

- Indication de l'état de charge sur les installations de grues
- Indication d'état sur les grues portuaires et à conteneurs
- Signalisation de surcharge et d'avertissement
- Signalisation sur les systèmes de convoyage mobiles et fixes
- Applications industrielles et extérieures à hautes exigences de visibilité et de robustesse

RÉFÉRENCES DE COMMANDE

Type	Référence	Couleurs des segments	Couleur du boîtier	Lentille	Tension
LI50	LI50-GAR-BT	Vert/Orange/Rouge	Noir	Teintée noire	18-30 V DC
LI50	LI50-GAR-WC	Vert/Orange/Rouge	Blanc	Claire	18-30 V DC

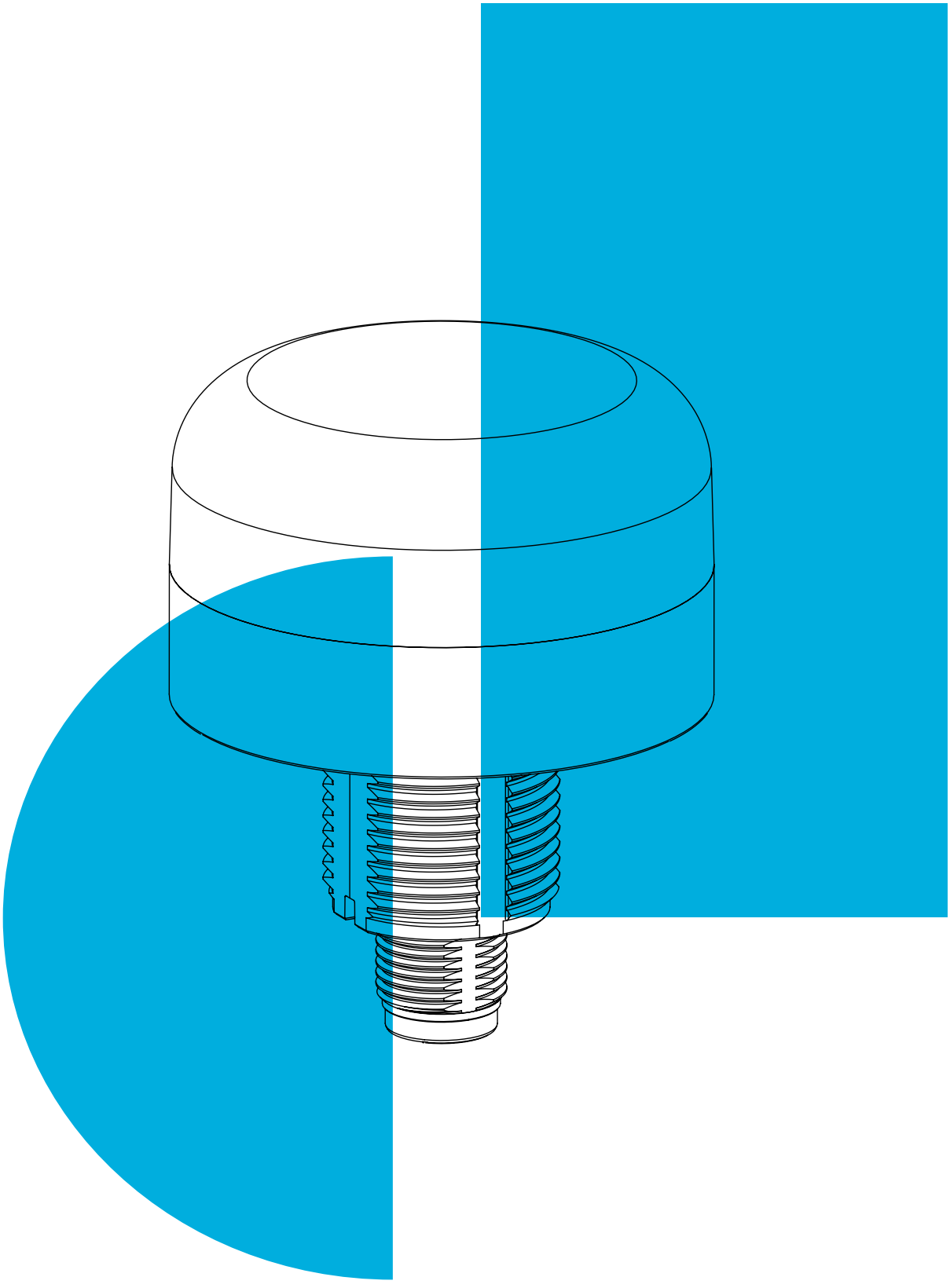

Smart Signaling 50

p. 8 Smart Concept

p. 18 Smart Dot 50

p. 22 Smart Indicator 50

p. 24 Smart Tower 50

Une famille de produits pour presque toutes les applications



Smart Concept

Une gamme de signalisation intelligente unifiée

Type 4/4X | CE | IP66 | IP67 | IP69 | IP69K | IK08 | 70°C -40°C

Smart Signaling 50 réunit les catégories de signalisation traditionnelles au sein d'une seule famille de produits.

Jusqu'à présent, les fabricants ont développé et lancé des produits individuels ou de petites familles de produits au sein de ces catégories (avertisseurs lumineux,avertisseurs sonores, colonnes lumineuses, etc.).

Avec la famille d'appareils de signalisation « Smart Signaling 50 », Auer Signal a développé une gamme d'appareils de signalisation reposant sur une plateforme unique, partageant le même langage de design et les mêmes fonctionnalités techniques et qui, avec seulement quelques produits, offre des solutions pour toutes les catégories de produits – et donc pour la plupart des applications industrielles.



3 séries de produits





ST50
Smart Tower 50

SI50
Smart Indicator 50

SD50
Smart Dot 50

3 lignes de design

La famille de produits Smart Signaling 50 est disponible en trois lignes de design : noire, blanche et en acier inoxydable. Cette diversité permet une intégration parfaite dans tout type d'application ou d'environnement industriel.


ST50 noir

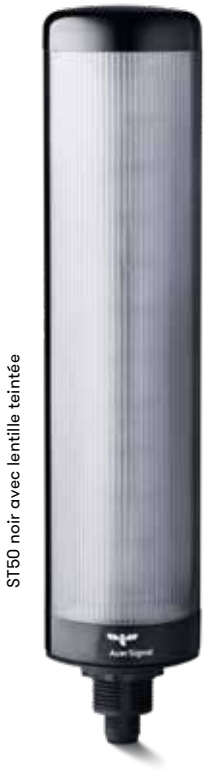
ST50 noir avec lentille teintée


SI50 noir


SI50 noir avec lentille teintée


SD50 noir

Pour la ligne de design noire, les Smart Tower et Smart Indicator sont également disponibles avec une lentille teintée noire – pour un contraste des couleurs encore plus élevé et une brillance maximale des couleurs.

La ligne de design blanche s'intègre parfaitement dans les environnements ou les machines claires et passe au second plan lorsqu'elle est éteinte.


ST50 blanc


ST50 acier inoxydable diffus


ST50 acier inoxydable clair

Parfait pour les armoires électriques et les machines en acier inoxydable


SI50 blanc


SI50 acier inoxydable diffus


SI50 acier inoxydable clair


SD50 blanc


SD50 acier inoxydable diffus

La ligne de design en acier inoxydable se distingue par son élégance particulière. Elle a été spécialement conçue pour les armoires électriques et les machines en acier inoxydable, afin d'assurer une apparence harmonieuse et uniforme de votre produit ou de votre application. Les Smart Tower et Smart Indicator sont disponibles en deux versions de lentille – diffuse et claire.

3 types de fonctionnement

	Basic	Standard	IO-Link
 **SMART DOT 50**	1 couleur (10 animations) 2 couleurs (7 animations) 3 couleurs (5 animations) 2 couleurs tactile (5 animations) 3 couleurs tactile (3 animations)	7 couleurs (3 animations) 6 couleurs tactile (2 animations) buzzer (8 sons)	13 couleurs prédéfinies & 2 configurables individuellement; 15 animations & mode démo; vitesse, luminosité, sens de l'animation et paramètres configurables
 **SMART INDICATOR 50**	3 couleurs (5 animations)	7 couleurs (3 animations)	13 couleurs prédéfinies & 2 configurables individuellement; 15 animations & mode démo; vitesse, luminosité, sens de l'animation et paramètres configurables
 **SMART TOWER 50**	4 couleurs 15 animations 2 segments	7 couleurs 15 animations 12 segments	13 couleurs prédéfinies & 2 configurables individuellement; 15 animations & mode démo; vitesse, luminosité, sens de l'animation et paramètres configurables



3 series
SD50
SI50
ST50

x

3 types de fonctionnement
Basic
Standard
IO-Link

x

3 lignes de design
Noir
Blanc
Acier inoxydable

=

Applications sans limites

Plateforme d'appareils de signalisation M22 encastrables / haute fidélité des couleurs & efficacité énergétique / signalisation flexible – multicolore & multifonction / signalisation plus visible que d'autres produits similaires

Smart Signaling 50 – aperçu des produits

	Smart Dot 50	Smart Indicator 50	Smart Tower 50
VISUEL			
VISUEL/SONORE			
SONORE			

ACCESSOIRES



SA5B | SA5BF | SA5QM | SA5MR | CM12 | SA5MV | SA5T | ADM30

	Smart Dot 50	Smart Indicator 50	Smart Tower 50
BOUTONS TACTILES			
VARIANTE DE DESIGN			
VARIANTE DAYLIGHT			

L'interchangeabilité, facteur clé du concept

Tous les appareils de la famille Smart Signaling sont entièrement interchangeables entre eux.

INTERCHANGEABILITÉ MÉCANIQUE : TOUS LES APPAREILS SONT ÉQUIPÉS D'UN CONNECTEUR M12 À 5 BROCHES.

Comme tous les appareils de la Smart Family 50 utilisent le même connecteur M12 à 5 broches, ils peuvent être échangés facilement. Le connecteur standardisé garantit la compatibilité dans toute la famille de produits et simplifie également l'installation. Il suffit d'un perçage M22 (tel qu'utilisé couramment pour les boutons-poussoirs) ; le connecteur M12 est ensuite simplement enfiché – ce qui contribue à éviter les erreurs d'installation.



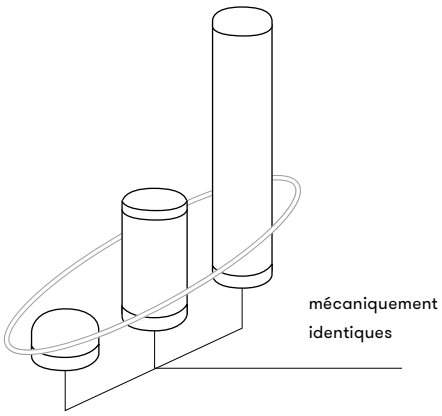

COMPATIBILITÉ ÉLECTRONIQUE : PLUG & PLAY

Les appareils de la Smart Family 50 ne sont pas seulement interchangeables mécaniquement. Leur raccordement électrique est lui aussi standardisé : des broches identiques commandent en particulier les couleurs vert, jaune et rouge, qui indiquent l'état de fonctionnement de la machine. Tous les appareils peuvent donc être échangés tout en continuant à délivrer les messages classiques « prêt », « en marche » et « arrêt ». Cela garantit une véritable fonctionnalité plug-and-play.

Spécifications générales de la Smart Family 50

TEMPÉRATURE DE FONCTIONNEMENT SUPÉRIEURE : DE -40 °C À +70 °C

La Smart Family 50 est conçue pour fonctionner et être utilisée dans des conditions extrêmement rudes. La plupart des appareils de signalisation intelligents sont limités à une plage de température de –20 à +50 °C, suffisante pour les applications machines standard mais pas pour des conditions exigeantes telles qu'une utilisation quotidienne dans des environnements nettoyés au jet d'eau chaude – par exemple dans les stations de lavage, l'industrie agroalimentaire et des boissons, l'industrie chimique et pharmaceutique, l'industrie des procédés et d'autres secteurs. Pour ces environnements industriels exigeants, la Smart Family 50, avec sa plage de température de fonctionnement exceptionnelle de –40 à +70 °C, est le meilleur choix.

LA FAMILLE SMART SIGNALING OFFRE DES INDICES DE PROTECTION COMPLETS

La série Smart Signaling offre les indices de protection suivants : IP66, IP67, IP69, IP69K.

TENSION NOMINALE DE 10 À 30 V DC

L'ensemble de la famille de produits est conçu pour un fonctionnement fiable dans les environnements industriels 24 V. Selon le modèle, les appareils fonctionnent dans une plage de tension nominale de 10 à 30 V DC, offrant un haut niveau de fiabilité de fonctionnement et de flexibilité.

Smart Protection



ACTIVE INRUSH CURRENT LIMITATION

La limitation active du courant de mise en marche réduit la charge de la commande.



ACTIVE THERMAL CONTROL

Les appareils Smart Signaling fonctionnent à leur point de fonctionnement maximal grâce à une régulation active de la température, optimisant la durée de vie des LED même dans les conditions les plus difficiles.



LEAKAGE CURRENT RESISTANCE

Pour une utilisation fiable et sans dysfonctionnement dans le domaine industriel.



SURVIVAL MODE

Si un appareil de signalisation fonctionne en dehors de la température de fonctionnement spécifiée, les produits Smart Signaling 50 le détectent d'eux-mêmes et réduisent leur puissance afin de continuer à fonctionner sans défaillance.



SD50

The Smart Dot 50

Notre Smart Dot 50 peut être utilisé comme voyant multicolore, comme micro-colonne lumineuse à trois couleurs ou comme micro-feu monochrome. C'est l'un des appareils de signalisation les plus compacts et les plus polyvalents du marché.

Signalisation avec un **toucher humain**



Les boutons tactiles capacitifs remplacent les boutons-poussoirs traditionnels et les combinent avec des fonctions de signalisation optique.

LE BOUTON SMART TOUCH

Outre les autres options du Smart Dot 50 – telles que les versions Basic à une, deux ou trois couleurs ou le buzzer de 50 mm – la série Smart Dot 50 offre une fonctionnalité de bouton tactile. Ces boutons, sans mouvement mécanique et résistants à l'usure, sont conçus pour un déclenchement fiable même dans des conditions difficiles. Une variante avec retour par vibration est également disponible.

Smart Dot 50 Buzzer



Le Smart Dot 50 Buzzer utilise la technologie piézo et, grâce à sa conception étanche, convient également au nettoyage haute pression (IP69K).

Une signalisation plus visible que les produits similaires

Dans sa version Basic, le Smart Dot 50 d'Auer Signal est 4 fois plus lumineux que les produits similaires. Les valeurs de comparaison ont été déterminées avec une lumière verte en 24 V DC, stabilisée thermiquement et à température ambiante.

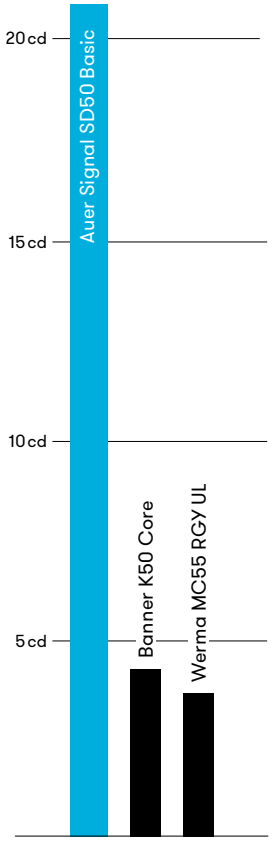

Comparatif de performances, Basic (LED discrète)

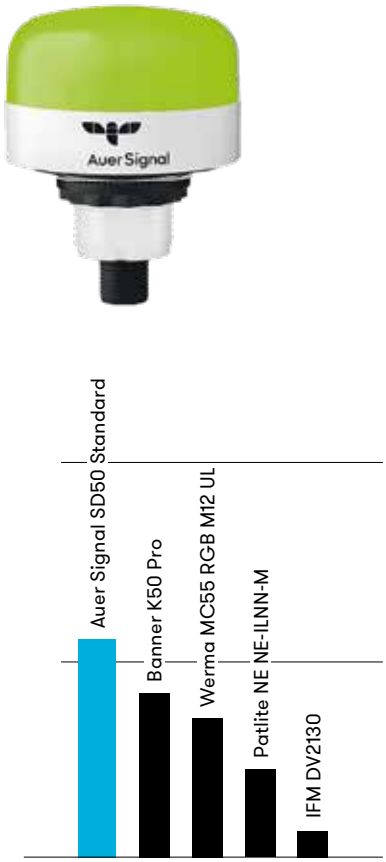

Comparatif de performances, Standard (LED RGB)

Variantes de performance disponibles :

Basic	Standard	IO-Link
1 couleur (10 animations) 2 couleurs (7 animations) 3 couleurs (5 animations) 2 couleurs tactile (5 animations) 3 couleurs tactile (3 animations)	7 couleurs (3 animations) 6 couleurs tactile (2 animations) buzzer (8 sons)	13 couleurs prédéfinies & 2 configurables individuellement; 15 animations & mode démo; vitesse, luminosité, sens de l'animation et paramètres configurables

Variante de gamme :

Smart Dot 50 Daylight

The sunlight performer



Conçu pour une **visibilité** maximale en **plein soleil**

Contrairement aux modèles Smart Dot 50 standards, le Smart Dot 50 Daylight est équipé d'une lentille claire au lieu d'une lentille diffuse. Bien que les deux versions offrent une intensité lumineuse particulièrement élevée, le Smart Dot 50 Daylight a été spécialement conçu pour une utilisation en plein soleil. Sa lentille claire à surface nervurée empêche les reflets et garantit que le signal reste parfaitement visible en toutes circonstances – la solution idéale pour une utilisation en extérieur et dans les environnements très lumineux.

Luminosité et efficacité énergétique exceptionnelles – optimisé pour les applications en plein soleil.

Vos avantages

LUMINOSITÉ EXCEPTIONNELLE

Voyant hautes performances doté de nervures internes pour une diffusion maximale de la lumière – garantit la meilleure visibilité, même en plein soleil.

Applications sans limites

- Machines destinées à une utilisation en extérieur
- Systèmes de grue
- Solutions logistiques automatisées
- Environnements de production fortement exposés au soleil

MODÈLES SD50 DAYLIGHT	SD5BD1	SD5BD2	SD5BD3
COULEURS D'ÉCLAIRAGE	1	2	3
COMBINAISONS DE COULEURS	vert, rouge, orange, bleu, clair	vert/rouge, vert/jaune, vert/clair, orange/clair	vert/orange/rouge
FONCTIONS LUMINEUSES	Fixe, clignotant, éclat, éclat multiple, éclat haute intensité – toutes les fonctions également en mode ECO	fixe, clignotant, changement de couleur, éclat, éclat multiple, éclat haute intensité – signal fixe en mode ECO	fixe, clignotant, change-ment de couleur, éclat haute intensité – signal fixe en mode ECO
BUZZER PIÉZO EN OPTION	non	non	oui



Un appareil hybride entre Smart Tower et Smart Dot

SI50

The Smart Indicator 50

Notre Smart Indicator 50 dispose d'une surface de signalisation plus de deux fois supérieure à celle d'un module moyen de colonne lumineuse de 70 mm. Il peut être utilisé comme feu compact sur une machine, avec une excellente visibilité horizontale, ou remplacer un feu multicolore de petite à moyenne taille.

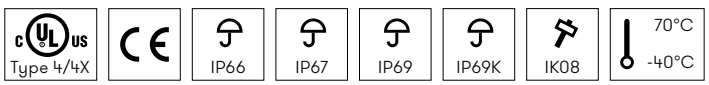

Variantes de performance disponibles

Basic	Standard	IO-Link
3 couleurs (5 animations)	7 couleurs (3 animations)	13 couleurs prédéfinies & 2 configurables individuellement; 15 animations & mode démo; vitesse, luminosité, sens de l'animation et paramètres configurables

Colonne lumineuse ou mini-tour ?

La surface de signalisation du Smart Indicator est plus grande que celle d'un module individuel de colonne lumineuse. La lentille diffuse élimine le risque de fausse signalisation due à la transmission de lumière externe. Notre famille Smart Signaling 50 se distingue en outre par la fidélité et la saturation de ses couleurs. Pour que le rouge reste rouge et que le vert reste vert.

FIDÉLITÉ DES COULEURS REMARQUABLE
Contrairement à d'autres appareils, un capot à l'extrémité supérieure de l'appareil de signalisation empêche la lumière d'entrer directement et protège ainsi les couleurs du signal contre la décoloration.

MINI-FEU ÉCONOMIQUE
Grâce à sa capacité de changement de couleur, le Smart Indicator peut également répondre aux exigences d'une colonne lumineuse simple. Pour les applications à faibles exigences de signalisation, le Smart Indicator constitue l'alternative plus économique à une colonne lumineuse classique.

Notre Smart Indicator combine les deux dans un seul appareil



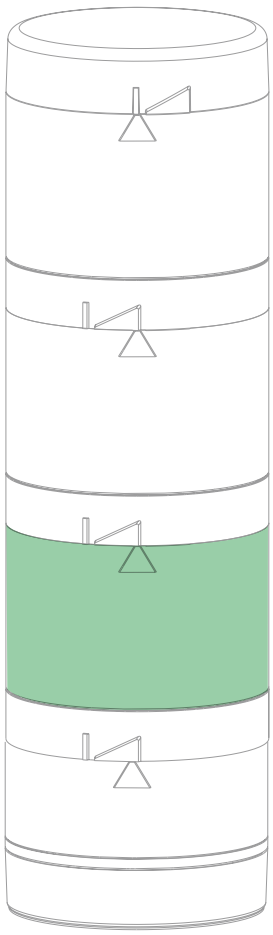

70 mm



ST50

The Smart Tower 50

Avec jusqu'à 12 segments de signalisation, la ST50 comble le fossé entre la colonne lumineuse et l'IHM et permet de visualiser des données de process ou de mesure telles que le temps restant, le niveau de remplissage ou la vitesse. Le mode segments peut être qualifié d'« IHM la plus simple ».

Variantes de performance disponibles :

Basic	Standard	IO-Link
4 couleurs 15 animations 2 segments	7 couleurs 15 animations 12 segments	13 couleurs prédéfinies & 2 configurables individuellement; 15 animations & mode démo; vitesse, luminosité, sens de l'animation et paramètres configurables

La seule colonne lumineuse en acier inoxydable du marché.





SMART LEVEL

Smart Level utilise la puce avancée des appareils ST50 Standard pour surveiller toutes les entrées au démarrage. Si une couleur a été sélectionnée pour l'affichage continu et qu'un signal PWM de 10 Hz (10...90 %) est détecté sur une entrée supplémentaire libre, l'appareil affiche une indication de niveau dans la couleur spécifiée et au niveau de remplissage indiqué. L'intégration est extrêmement simple, puisque chaque automate dispose en standard d'un bloc fonction PWM dans sa bibliothèque. Le système constitue une solution smart level avancée et économique pour la plupart des exigences applicatives et fonctionne avec tous les systèmes d'automates courants.

SMART DIAGNOSTICS

Au démarrage, le Smart Tower effectue un contrôle des erreurs matérielles et signale toute anomalie grave détectée (par ex. une LED défectueuse ou des valeurs inattendues) au moyen d'un signal d'erreur. Même sans appareil de mesure, l'opérateur peut identifier l'appareil comme défectueux lorsque le premier segment clignote en orange.

EFFICACITÉ ÉNERGÉTIQUE

Le Smart Tower 50 d'Auer Signal est nettement plus économe en énergie que toute autre colonne lumineuse intelligente comparable.

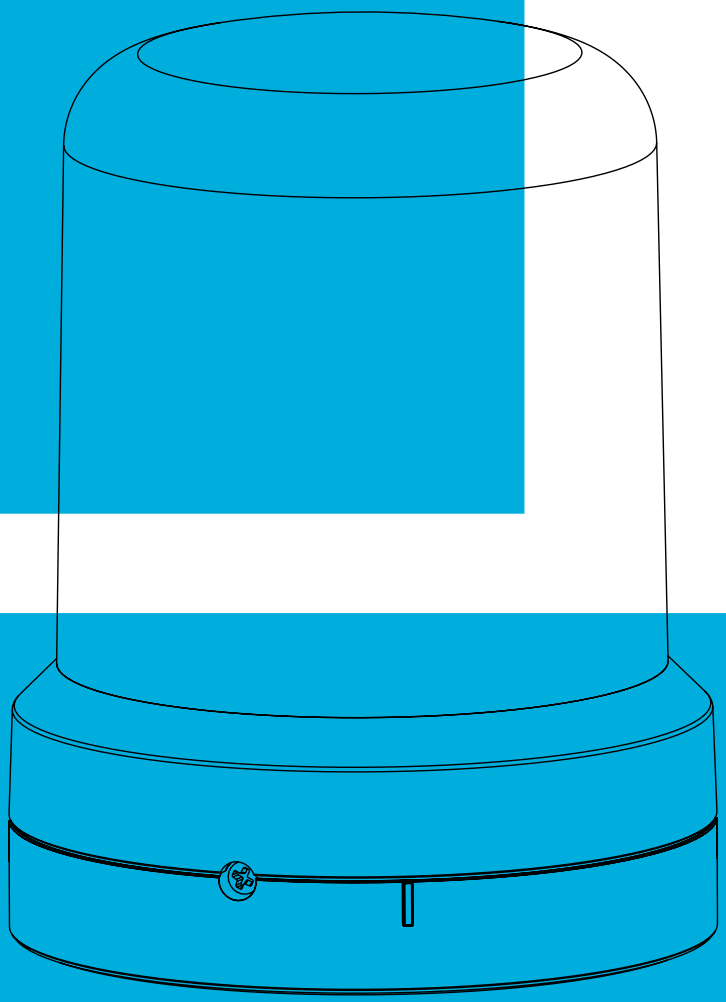

Avertisseurs lumineux

p. 28 Série R

p. 30 Série R compacte

p. 32 RDMOL

p. 34 Série Q

p. 36 Série M22

L'avertisseur lumineux industriel à LED le plus brillant du marché – disponible en 3 niveaux de puissance et 2 formats



Série R

The LED-Design-Powerhouse

L'avertisseur industriel à LED le plus puissant au monde, spécialement conçu pour les applications en plein soleil. Le concept simple de cette série séduit par une incroyable variété de fonctions.

IP66 | 60°C -30°C | IK08



BÉNÉFICE CLIENT

- l'avertisseur LED industriel le plus puissant pour une utilisation en plein soleil
- visibilité latérale optimale pour une signalisation claire
- performance de signal maximale dans un format ultra-compact

APPLICATIONS TYPIQUES

- signalisation à grande portée en extérieur
- grandes machines mobiles
- centrales électriques
- signal d'alerte pour grandes installations
- ponts et stations de péage

CARACTÉRISTIQUES

- avertisseur de signalisation LED le plus lumineux < 150 mm
- fonctionnalité tout-en-un
- signalisation très puissante & homogène à 360°
- 7 options de fonctionnement + 5 niveaux
- indices de protection élevés : IP66, UL Types 4/4X/13

TYPE DE COMMANDE

- conventionnelle (via borne d'entrée)



Base acoustique pour la Série R

Avec l'introduction du nouveau RDM Ultra Performance, nous complétons notre série R avec l'avertisseur lumineux à LED le plus puissant au monde. Il est 2 à 4 fois plus lumineux que tout autre avertisseur de signalisation du marché et avertit de manière fiable de potentiels dangers, même en plein soleil.

Série R compacte

The compact LED-Design-Powerhouse

Pour des exigences élevées en matière de design et de fonctionnalité





Les calottes de la série R compacte sont d'un blanc laiteux et produisent un rayonnement homogène. Grâce au design minimaliste, l'appareil de signalisation s'efface complètement en arrière-plan lorsqu'il n'est pas activé.

BÉNÉFICE CLIENT
- le bon choix pour les espaces intérieurs avec une haute exigence de design
- une lumière agréable et homogène grâce à une calotte blanc laiteux et à sa technologie LED de haute qualité

APPLICATIONS TYPIQUES
- espaces à exigences architectoniques (musées, théâtres, habitations, bureaux)
- zones de production de type bureau
- industrie pharmaceutique et laboratoires
- gestion des flux de clients
- dans certains cas comme colonne lumineuse ou en remplacement de feux de signalisation

CARACTÉRISTIQUES
- feu multifonction RGB très puissant
- signalisation à 360° très claire et homogène
- 7 options de fonctionnement + 4 niveaux

TYPE DE COMMANDE
- conventionnelle (via borne d'entrée)





RCMM Modèle multicolore avec mise à niveau multifonction	√	√
RCDM Feu multifonction	√	



RDMOL

low-intensity & high-impact

IP66 IK08 60°C -30°C

Le **feu d'obstacles** à basse intensité polyvalent

En s'appuyant sur notre balise haute performance RDMHP, nous avons développé la RDMOL – un des plus fiables feux d'obstacles, certifié pour les catégories ICAO à basse intensité type A, B et E, approuvé pour les structures jusqu'à 45 mètres de hauteur.

Conformément aux normes internationales, la RDMOL est disponible exclusivement en rouge, avec deux options de tension : 24 V AC/DC et 110–240 V AC.

En **modifiant le Dip-Switch**, la RDMOL peut être utilisée comme feu d'obstacles à **basse intensité de type A, B ou E**.

BASSE INTENSITÉ TYPE A	BASSE INTENSITÉ TYPE B	BASSE INTENSITÉ TYPE E
feu rouge	feu rouge	feu rouge
min. 10 Cd	min. 32 Cd	min. 32 Cd
signal fixe	signal fixe	signal clignotant

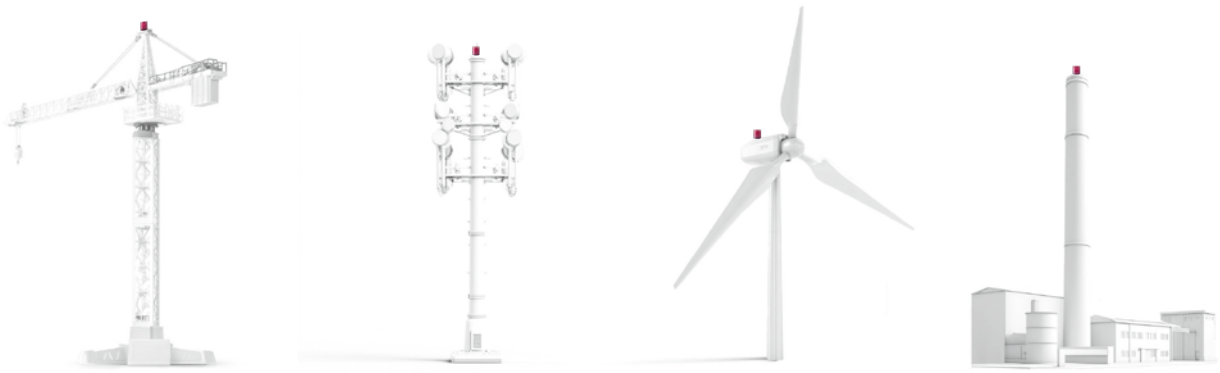

Les feux d'obstacles à basse intensité sont utilisés pour les structures jusqu'à **45 mètres** au-dessus du sol.

VOS AVANTAGES:

- Un seul feu d'obstacles conforme aux exigences ICAO pour 3 catégories (basse intensité type A/B/E)
- Haut indice de protection : IP66
- Résistance élevée aux chocs : IK08
- Feu d'obstacles en polycarbonate premium stabilisé aux UV

CONFORME AUX EXIGENCES DE :

Série Q

the Bright

Design carré – disponible en 3 tailles



La série Q comprend les avertisseurs les plus polyvalents, disponibles en trois tailles, avec un design carré. En plus des combinaisons de couleurs et de la technologie LED la plus récente, il est possible d'associer cette gamme de produits à des avertisseurs sonores de même conception.



BÉNÉFICE CLIENT

- forte visibilité latérale et frontale grâce à un design de calotte unique
- se combine facilement à une solution de feu de signalisation
- peut être associé acoustiquement à la série A
- conçue pour une utilisation en extérieur, en particulier pour les grands espaces, les sites industriels, les installations et les ports

APPLICATIONS TYPIQUES

- systèmes d'alerte par feu de signalisation
- signalisation pour machines lourdes
- installations de bâtiments industriels
- technologie de grues et containers
- lumières de démarcation industrielle

CARACTÉRISTIQUES

- avertisseur lumineux carré en plusieurs tailles
- haute résistance aux chocs (IK09)

TYPE DE COMMANDE

- conventionnelle (via borne d'entrée)

Les classiques voyants
M22 encastrables



Série M22

the Brightest
Installable

IP65 IP67 60°C -25°C IK07

La série de voyants encastrables M22 est disponible en trois tailles : Ø 30 mm, Ø 45 mm et Ø 65 mm. Sa calotte lui assure une forte luminosité et une grande efficacité de signalisation frontale et latérale. Ces voyants lumineux sont particulièrement durables et résistants aux vibrations, avec un indice de protection élevé de IP65 (UL Type 4/4X) et IP67 (UL Type 6) pour les modèles précâblés.



BÉNÉFICE CLIENT
- effet de signalisation clair et reconnaissable par rapport aux autres composants sur les armoires électriques et les panneaux de commande
- facile à connecter même en espace restreint grâce à un bornier à vis enfichable
- grande gamme de couleurs, fonctions et tensions



APPLICATIONS TYPIQUES
- extension lumineuse aux lampes d'armoires électriques limitées
- véhicules spéciaux (tout-terrain)
- lumières de délimitation et indicateurs pour chariots élévateurs et véhicules à guidage automatique (AGV)
- signalisation pour machines lourdes

CARACTÉRISTIQUES
- voyant encastré M22 robuste et lumineux
- idéal pour un montage sur machine grâce à ses indices de protection élevés IP65/67, UL Types 4/4X/13 et à sa résistance aux vibrations

TYPE DE COMMANDE
- conventionnelle (via borne d'entrée)

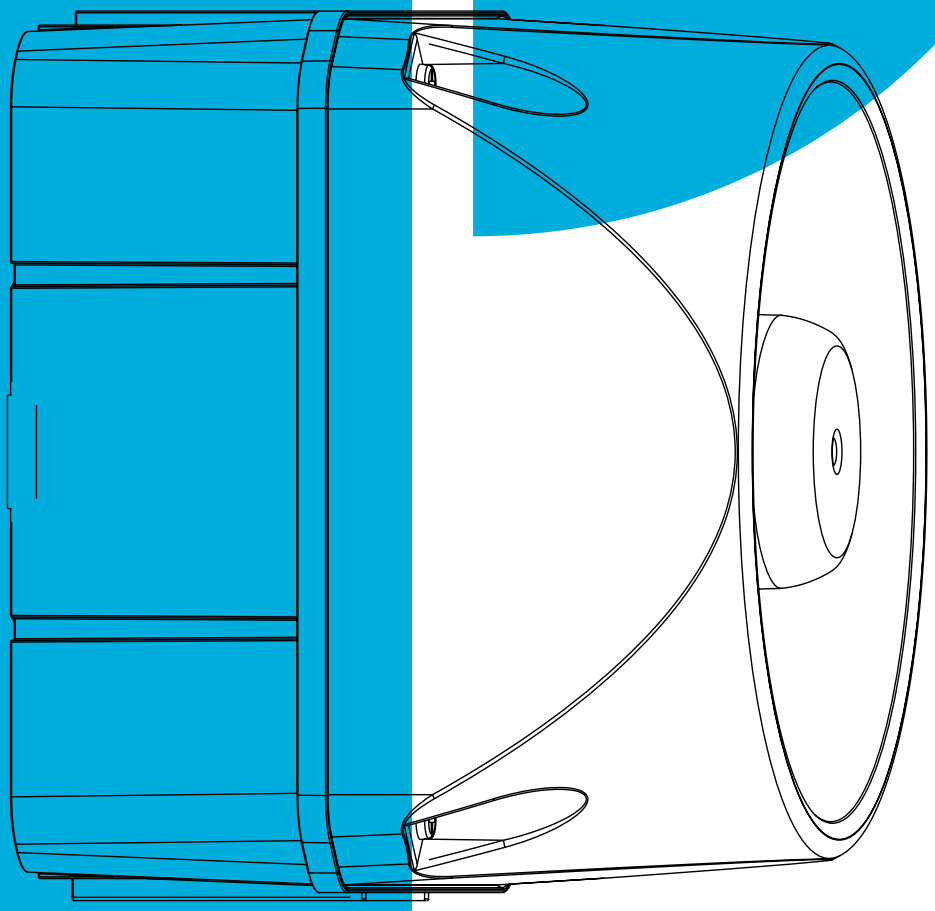

Avertisseurs sonores

p. 40 Série A
p. 42 Série M22

Série A

the Mighty

Design carré –
disponible en 3 tailles



IP66 | 60°C -30°C | IK09 | 120 dB

La série A est notre série de sirènes multi-sons la plus grande et la plus complète, disponible en trois tailles, en design carré. Les sirènes multi-sons de la série A sont disponibles dans les tailles 94 mm, 132 mm et 184 mm. Tous les produits de la série A disposent d'un indice de protection élevé (IP66), sont particulièrement résistants aux chocs (IK09) et à l'épreuve du vandalisme.

BÉNÉFICE CLIENT

- signaux acoustiques clairs même dans des environnements bruyants tels les procédés industriels ou en milieu maritime
- sons distincts pour différentes situations, pouvant être commandés de manière externe
- peut être associé visuellement à la série Q
- pour une utilisation en extérieur, en particulier pour les grands espaces, les sites industriels, les installations et les ports

APPLICATIONS TYPIQUES

- systèmes d'alerte
- signalisation pour machines lourdes
- installations de bâtiments industriels
- technologie de grues et containers

CARACTÉRISTIQUES

- avertisseur sonore puissant, disponible en plusieurs tailles
- haute protection IP (IP66)

TYPE DE COMMANDE

- conventionnelle (via borne d'entrée)



Les buzzers M22 encastrés
les plus puissants –
disponibles en 3 tailles



Série M22

the Loudest Installable

IP65 | 60°C -25°C | IK07 | 105dB



La série d'appareils de signalisation encastrables M22 est disponible en trois tailles : Ø 30 mm, Ø 45 mm et Ø 65 mm. L'effet de signalisation élevé est assuré par un volume sonore allant jusqu'à 105 dB.

BÉNÉFICE CLIENT
- volume sonore élevé pour une utilisation à proximité de machines en fonctionnement et de bruits ambiants
- intégration facile dans les armoires électriques et les pupitres de commande grâce au M22
- facile à connecter même en espace restreint grâce à un bornier à vis enfichable

APPLICATIONS TYPIQUES
- extension sonore élevée aux buzzers d'armoires électriques limités
- véhicules spéciaux (tout-terrain)
- avertisseurs sonores pour chariots élévateurs et véhicules à guidage automatique (AGV)
- alerte de l'état des machines

CARACTÉRISTIQUES
- buzzer encastré M22 robuste et puissant
- indice élevé de protection IP (IP65)

TYPE DE COMMANDE
- conventionnelle (via borne d'entrée)



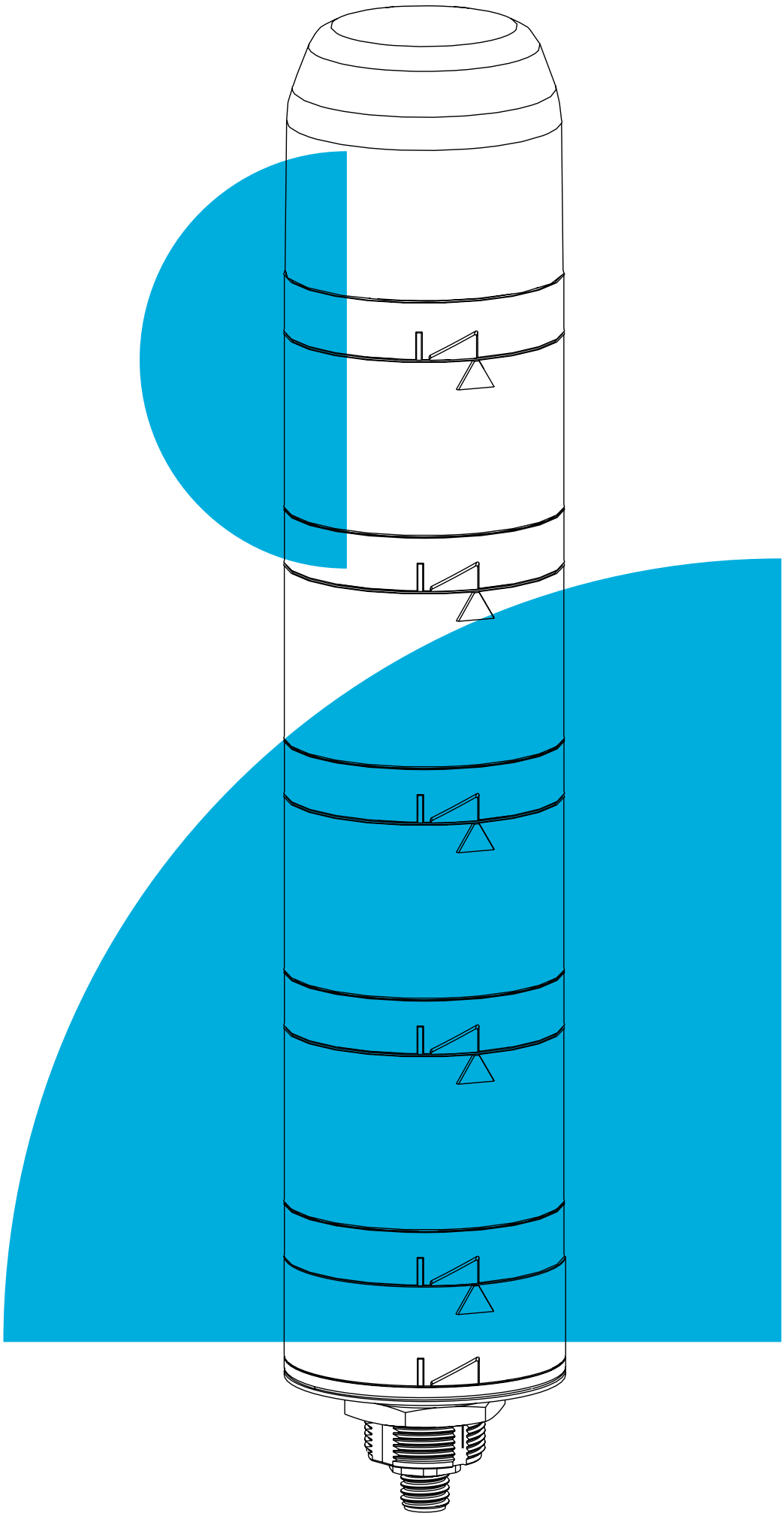

Colonnes lumineuses

p. 46 MT60

p. 48 PC7

p. 50 CT5

p. 52 ECO

p. 54 HD

Modulaire	40 mm Ø	50 mmØ	60 mm Ø	70 mm Ø
PC7				√
CT5		√		
ECO	√		√	√

Préconfigurée	30 mm Ø	60 mm Ø	forme semi-arrondie, 90 mm Ø
MT60		√	
HD			√

MT60

Monolithic
Simplicity

Colonne lumineuse réduite idéale pour laboratoires, applications hygiéniques et industrie pharmaceutique



IP66 | 50°C -25°C | IK07 | 70 dB



La colonne répondant à de hautes exigences en matière de design. Développée pour des normes d'hygiène strictes. Facile à nettoyer grâce à sa surface lisse.

BÉNÉFICE CLIENT

- colonne lumineuse réduite s'intégrant parfaitement dans les environnements industriels et les bâtiments modernes
- nettoyage facile grâce à son design monolithique (presque sans joints)
- pas de perte d'efficacité ni de fausse signalisation grâce à sa calotte transparente.

APPLICATIONS TYPIQUES

- idéal pour les laboratoires, les imprimantes et les applications de bureau
- machines dans les sites de production avec exigence de design
- gestion des flux de clients
- technique du bâtiment
- industrie pharmaceutique

CARACTÈRISTIQUES

- position fixe des couleurs (vert/jaune/rouge)
- options d'augmentation de l'alerte en rouge clignotant et/ou sonore
- robuste et longue durée de vie (électrique et mécanique)
- tous types de montages courants

TYPE DE COMMANDE

- conventionnelle (via borne push-in ou M12)



La colonne lumineuse
la plus haute allant
jusqu'à 7 modules

PC7

Nothing but perfect

Jusqu'à 6 fois plus lumineuse que les colonnes modulaires comparables. Une flexibilité maximale grâce à ses 7 modules. Un module innovant de diffusion MP3 / d'annonces vocales pour la lecture de fichiers audio.

c UL us | CE | IO-Link | IP66/67 | 70°C -30°C | IK08 | 105 dB

BÉNÉFICE CLIENT

- colonne lumineuse modulaire, orientée vers l'avenir avec le plus grand nombre de combinaisons possibles grâce à ses 7 modules
- module supérieur encore plus lumineux avec un angle de diffusion à 180 degrés pour un meilleur effet de signalisation
- parfaitement adaptée aux conditions difficiles grâce à des plastiques résistants aux UV, des bases de tubes collés et une électronique compacte
- solution IO-Link facile à intégrer

APPLICATIONS TYPIQUES

- automatisation (état des machines)
- construction d'installations (état et surveillance des installations)

CARACTÈRISTIQUES

- jusqu'à 7 modules/entrées
- signalisation à 360° la plus claire et homogène du marché en 70mm
- particulièrement robuste et à longue durée de vie (électrique et mécanique)
- comprend toutes les fonctions courantes

TYPE DE COMMANDE

- conventionnelle (via borne d'entrée ou M12)
- IO-Link (via borne d'entrée ou M12)





Colonne lumineuse modulaire économique en 50 mm Ø

CT5

Competitive Simplicity

c UL us | CE | IO-Link | IP65 | 60°C -30°C | IK07 | 95 dB

Cette colonne lumineuse de 50 mm représente un choix économique pour un large éventail d'applications de base.



Design extérieur lisse

BÉNÉFICE CLIENT

- colonne lumineuse modulaire économique pour les applications standard
- conçue pour des environnements industriels modernes
- pour des exigences fonctionnelles plus élevées que dans le cas du MT60
- également disponible avec une base blanche

APPLICATIONS TYPIQUES

- automatisation (état des machines)
- construction d'installations (état et surveillance des installations)

CARACTÉRISTIQUES

- jusqu'à 5 modules/entrées
- signalisation à 360° claire et homogène
- comprend toutes les fonctions courantes

TYPE DE COMMANDE

- conventionnelle (via borne d'entrée ou M12)
- IO-Link (via borne d'entrée ou M12)



connexion interne brevetée

Eco

the Flexible Allrounder



La colonne lumineuse modulaire la plus polyvalente, disponible en trois tailles : Ø 40 mm, Ø 60 mm et Ø 70 mm. Également disponible avec des LED haute puissance pour un effet de signalisation maximal.

Concept de colonnes lumineuses modulaires à excellent rapport qualité/prix



ECO 40 ECO 60 ECO 70

BÉNÉFICE CLIENT
- colonne lumineuse polyvalente classique et modulaire
- flexibilité dans le choix des ampoules, l'ampoule n'étant pas fixée de manière permanente sur tous les modules

APPLICATIONS TYPIQUES
- automatisation (état des machines)
- construction d'installations (état et surveillance des installations)

CARACTÈRISTIQUES
- jusqu'à 5 modules/entrées
- signalisation à 360° claire et homogène
- longue durée de vie (électrique et mécanique)
- un grand éventail de fonctions
- mises à jour possibles

TYPE DE COMMANDE
- conventionnelle (via borne d'entrée)

HD

the Design-Tower



Le meilleur choix pour une signalisation
en intérieur à 180 degrés

Colonne lumineuse LED optique-acoustique de forme semi-arrondie pour montage mural. Signalisation optimale par angle de diffusion à 180 degrés.



BÉNÉFICE CLIENT
- colonne lumineuse compacte et préconfigurée offrant une signalisation optimale sous tout angle de vue
- s'intègre parfaitement dans divers environnements grâce à ses trois couleurs de boîtiers

APPLICATIONS TYPIQUES
- parfait pour le contrôle d'accès des bâtiments, la visualisation de l'état des machines à hauteur des yeux
- surveillance des installations, des niveaux de remplissage

CARACTÈRISTIQUES
- jusqu'à 5 modules/entrées
- prémontée pour un usage immédiat
- mises à jour possibles
- adapté SPS

TYPE DE COMMANDE
- conventionnelle (via borne d'entrée)

7 bonnes raisons en faveur d'Auer signal

1 Nous concevons nous-mêmes et fabriquons dans la qualité industrielle la plus élevée.

2 Nous fabriquons exclusivement des produits de qualité supérieure.

3 Des produits pour chaque usage: du produit haut-de-gamme au vainqueur du rapport qualité/prix.

4 Nous concevons et produisons des appareils de signalisation sur mesure.

5 Utilisables dans le monde entier: Nos appareils de signalisation satisfont à toutes les normes industrielles requises.

6 Nous tenons nos promesses.

7 Nous respectons nos délais de livraison.

Auer Signal est l'un des fabricants leaders au monde d'appareils de signalisation

Nous travaillons en permanence à la conception de nouveaux produits. Nous enthousiasmons nos clients depuis 1910 avec de l'innovation, de la clairvoyance et des promesses tenues. Pour que cela reste tel quel à l'avenir, nous sommes comme nos appareils de signalisation : louder & brighter.

Depuis 1910, nous sommes mus par la volonté de concevoir des appareils techniques encore meilleurs

Auer Signal est une entreprise de quatrième génération dirigée par ses propriétaires, qui nourrit de grandes ambitions. Confiance, promesses tenues et fiabilité sont importants à nos yeux en tant qu'entreprise familiale.



Les modèles 3D d’Auer Signal

Des modèles 3D détaillés sont disponibles pour tous nos appareils de signalisation. Ceux-ci peuvent être particulièrement utiles dans le processus de planification et de prise de décision concernant l'acquisition d'une solution d'appareils de signalisation.



Dans votre logiciel de planification, vous pouvez par exemple visualiser votre machine ou votre installation avec un appareil de signalisation. Grâce aux modèles 3D, vous pouvez également configurer librement chaque module d’une colonne lumineuse, créer des listes de pièces et les utiliser pour votre propre planification. Tous les modèles 3D disponibles pour nos appareils sont accessibles en téléchargement gratuit sur notre site web, dans la section de téléchargement, ainsi que sur les pages détaillées des produits.

Téléchargez ici
nos modèles 3D

Louder & Brighter since 1910.

SIÈGE SOCIAL

Auer Signal GmbH
Perfektastrasse 102
1230 Wien, Österreich
T +43 1 813 82 20
F +43 1 815 99 51
office@auersignal.com
www.auersignal.com

SUCCURSALE USA

Auer Signal Inc.
1500 District Avenue
Burlington, MA 01803